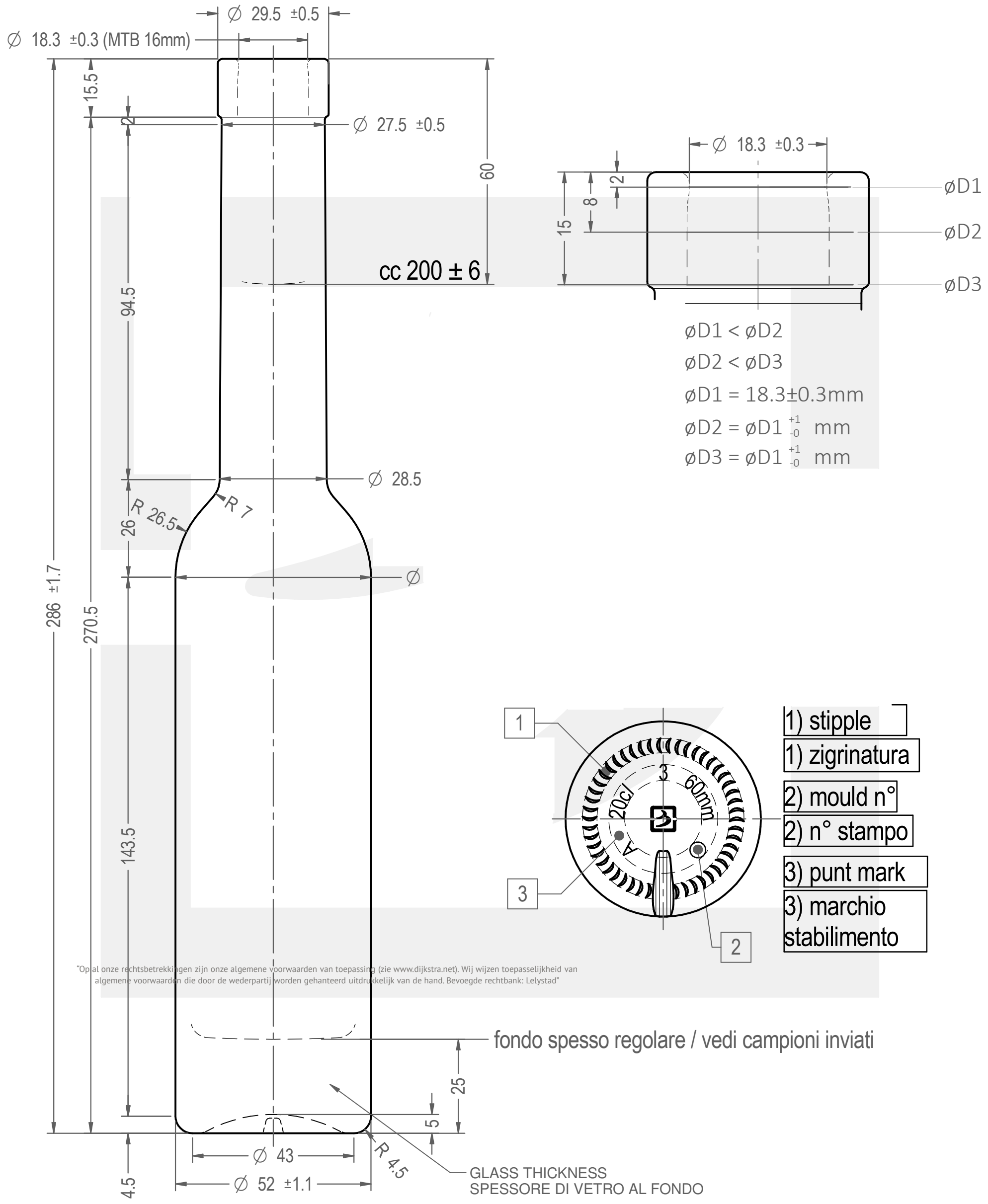

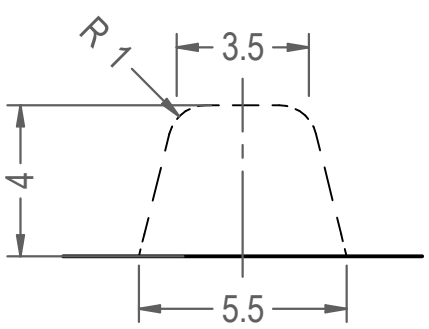

DETTAGLIO TACCA
5:1

dijkstra vereenigde